Maßblatt
Dimensional drawing
Plan d'encombrement

F 716 PP2-../115
F 716 PVDF2-../115

Motor Moteur		kW
n=		min^{-1}
x=		mm
⌀y=		mm
z=		mm
e=		mm
p=		mm

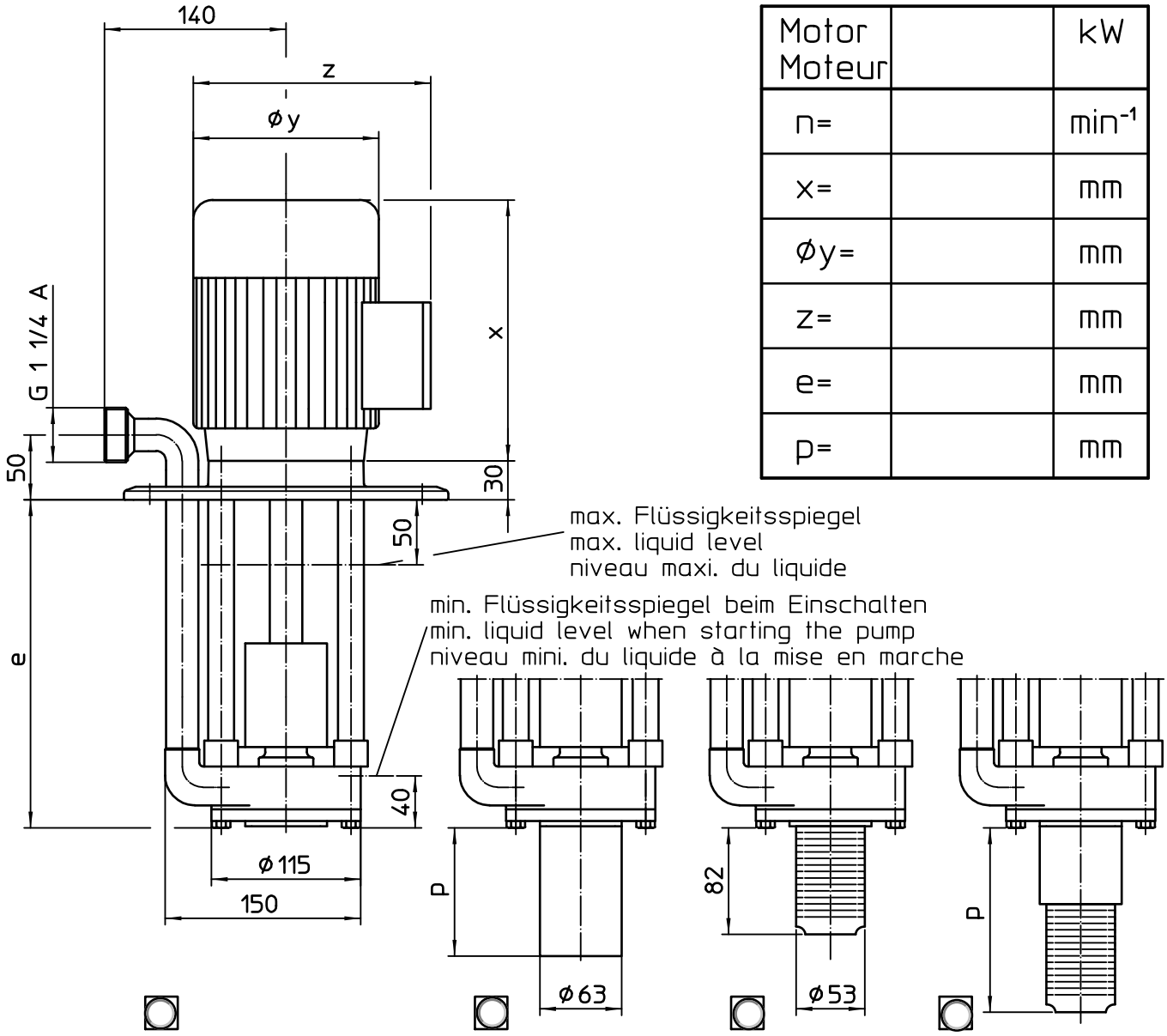
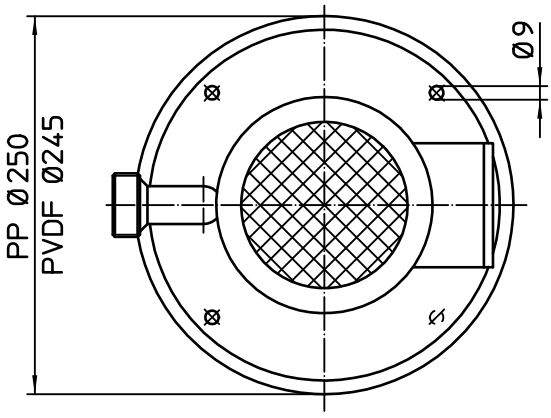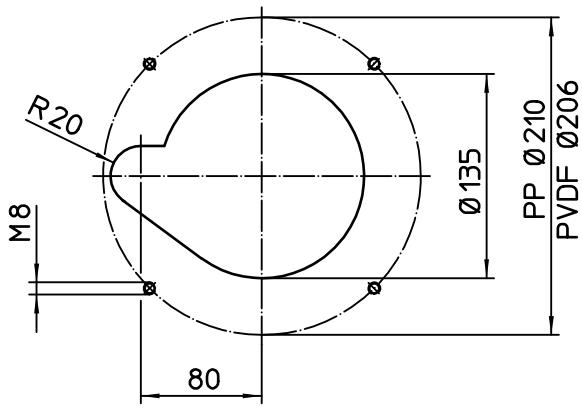
Einbaumaße:
Mounting dimensions:
Dimensions de montage: